BASEL / GLARUS / ZUGER FREGADEROS

wasser

DERECHO

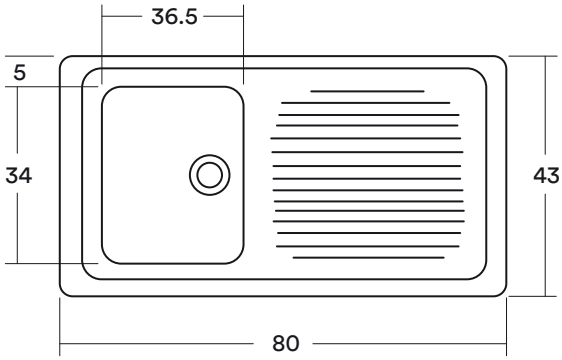

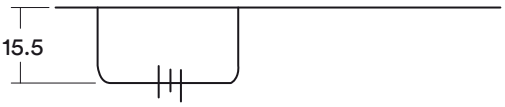

W70230802
FREGADERO BASEL

- Sobre encimera / derecho
- Con rebalse
- Incluye desagüe
- Acero inoxidable

W70240803
FREGADERO BASEL

- Sobre encimera / izquierdo
- Con rebalse
- Incluye desagüe
- Acero inoxidable

IZQUIERDO

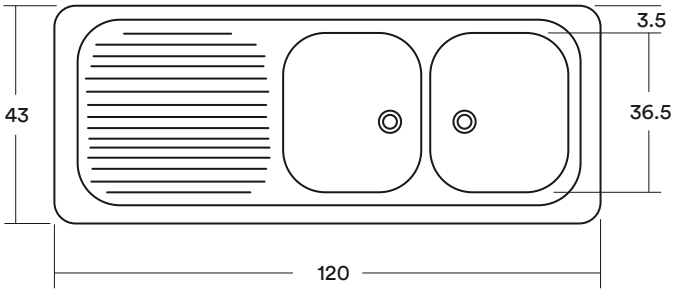

FREGADERO GLARUS
W70271201

- Sobre encimera / izquierdo
- Con rebalse
- Incluye desagüe
- Acero inoxidable

FREGADERO GLARUS
W70261202

- Sobre encimera / derecho
- Con rebalse
- Incluye desagüe
- Acero inoxidable

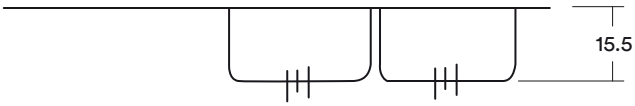

HC280716V1

CHC

Casa Matriz Salón de Exhibición
Av. Isabel La Católica 4376 / Las Condes / Santiago (2) 2620 0500 / (2) 2782 9500

www.wasser.cl / www.chc.cl

Salón de Exhibición Viña del Mar
8 Norte 991
Viña del Mar
(32) 217 7500

Salón de Exhibición La Serena
Av. El Santo 1726
La Serena
(51) 222 5622 / (51) 222 3841

Salón de Exhibición Concepción
Tucapel 220
Concepción
(41) 221 9934 / (41) 225 0115

Salón de Exhibición Temuco
Av. Alemania 0680
Temuco
(45) 274 0172 / (45) 274 0169

BASEL / GLARUS / ZUGER FREGADEROS

FREGADERO ZUGER
W74900180

- Sobre encimera
- Con rebalse
- Incluye desagüe
- Acero inoxidable

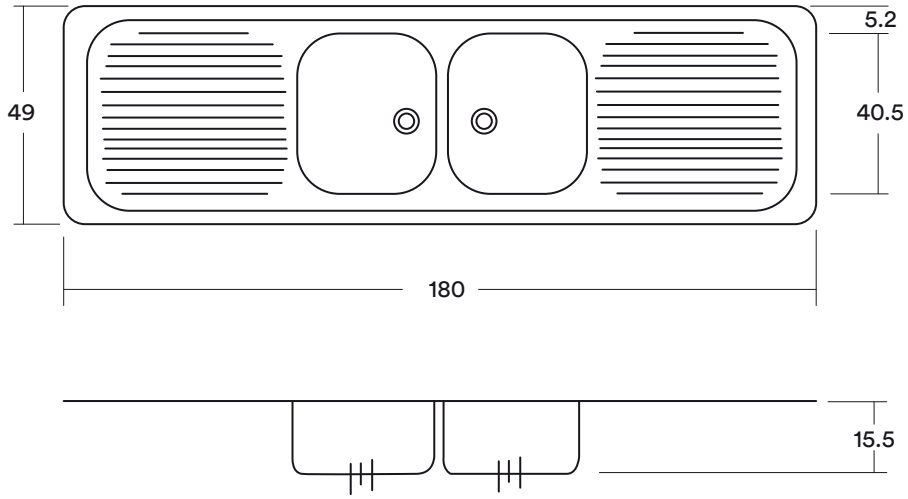

HC280716V1

Casa Matriz Salón de Exhibición
Av. Isabel La Católica 4376 / Las Condes / Santiago (2) 2620 0500 / (2) 2782 9500

www.wasser.cl / www.chc.cl

Salón de Exhibición Viña del Mar
8 Norte 991
Viña del Mar
(32) 217 7500

Salón de Exhibición La Serena
Av. El Santo 1726
La Serena
(51) 222 5622 / (51) 222 3841

Salón de Exhibición Concepción
Tucapel 220
Concepción
(41) 221 9934 / (41) 225 0115

Salón de Exhibición Temuco
Av. Alemania 0680
Temuco
(45) 274 0172 / (45) 274 0169